Sitzventile mit Membran/mit aseptischem Führungslager DCX3

Die Betriebsbedingungen werden unverbindlich zu Informationszwecken genannt. Kombinationen extremer Bedingungen können sich gelegentlich als ungeeignet erweisen. Wir empfehlen Ihnen in solchen Fällen unbedingt mit unserem Technischen Dienst in Verbindung zu treten.

MOGEMA
Technologie für Food & Pharma

SITZVENTIL MIT MEMBRAN

EIGENSCHAFTEN

- Ventil gleicher technischer Daten wie die DCX3 Sitzventile.
- Ausgerüstet mit :
  Membran aus PTFE (Polytetrafluorethylen), welche eine physische Barriere zwischen Ventilinnenraum und Außenumgebung schafft, sowie eine Leckanzeige, die einen eventuellen Bruch der Membran sichtbar macht.
- Der Hub dieser Ventile ist etwas geringer als beim Standard DCX3 Sitzventil.

TECHNISCHE DATEN

ABMESSUNGEN

SMS - DIN - US
von DN 25 (1") bis DN 150 (6")

OPTIONEN

Verformbare Dichtungsmembran aus PTFE und Alkoholbarriere
Auf Wunsch herstellbar bis zu DN 250 (10")

BETRIEBSBEDINGUNGEN

- Max. Temperatur : +140°C / +284°F (Temperatur je nach Dichtungstyp)
- Min. Temperatur : +1°C / +34°F
- Max. Betriebsdruck : 8 bar (800 kPa) / 116 psi
- Versorgungsdruck der Betätigungseinheit :
  min. 5,5 bar (550 kPa) / 80 psi
  max. 8 bar (800 kPa) / 116 psi
- Vakuumfestigkeit : 0,4 cm3/s

SITZVENTIL MIT ASEPTISCHEM FÜHRUNGSLAGER

EIGENSCHAFTEN

- Ventil gleicher technischer Daten wie die DCX3 Sitzventile.
- Ausgestattet mit einem Lager mit Flüssigkeits- oder Dampfspülkreislauf, welches eine Reinigung der beim Bewegen der Ventilkolbenstange mit der Atmosphäre in Kontakt geratenen Teile gewährleistet.
  Beim Schließen des Ventils wird die mit der Umgebung in Kontakt stehende Ventilspindel vor dem Eindringen in den Innenraum des Ventils sterilisiert.

ABMESSUNGEN

SMS – DIN – US
von DN 25 (1") bis DN 150 (6")

OPTION

Lagerkühlvorrichtung

BETRIEBSBEDINGUNGEN

- Max. Temperatur: + 140°C/+ 284°F
  (Temperatur je nach Dichtungstyp)
- Min. Temperatur: - 5°C/+ 23°F
- Max. Betriebsdruck: 8 bar (800 kPa)/116 psi
- Versorgungsdruck der Betätigungseinheit:
  min. 5,5 bar (550 kPa)/80 psi
  max. 8 bar (800 kPa)/116 psi
- Vakuumfestigkeit: 0,4 cm³/s

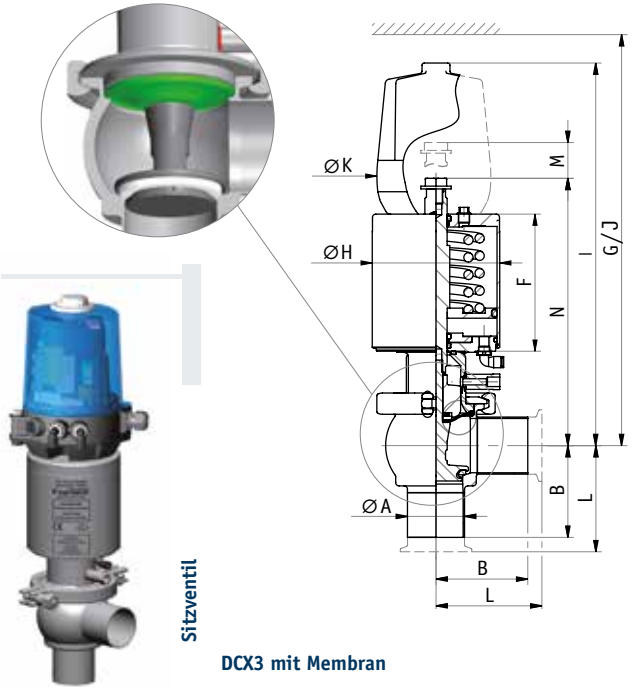

DCX3 mit Membran

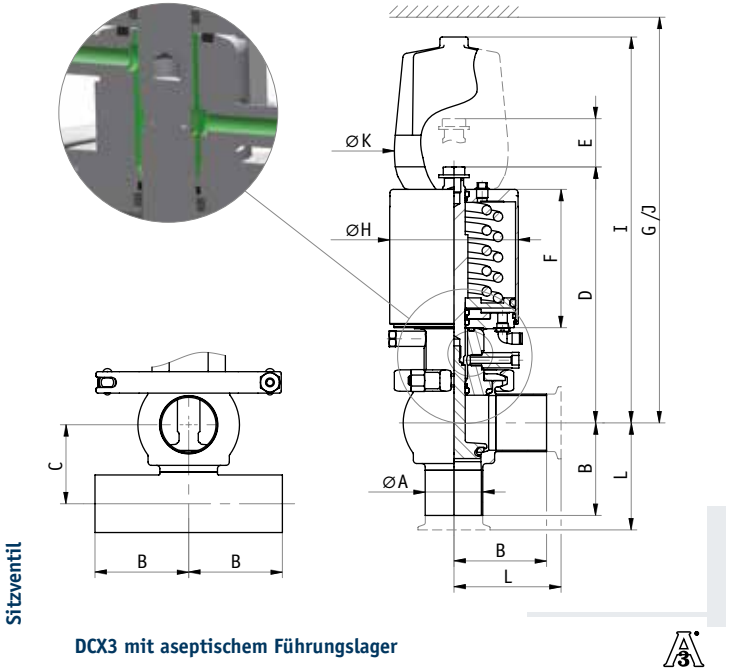

DCX3 mit aseptischem Führungslager

ABMESSUNGEN	GEMEINSAME MASSE									MIT DIAPHRAGM			MIT ASEPTISCHEM FÜHRUNGSLAGER		
Rohr ØA	B	C	F	G (ohne Einheit)	ØH	I	J (mit Einheit)	ØK	L	M (hub)	N	Gewicht in Kg	D	E (hub)	Gewicht in Kg
SMS 22,6/25	55	45	110	280	89	337	465	104	70	12	205	6	193	17	5
SMS 35,6/38	70	55	110	300	89	344	465	104	85	12	205	6,5	195	21	5,5
SMS 48,5/51	82	70	123	340	114	373	495	104	97	17	239	9,5	224	29	8,5
SMS 60,3/63,5	105	85	159	400	167	423	535	104	125	26	292	18,5	276	35	18
SMS 72/76	110	95	159	430	167	429	545	104	130	26	292	18,5	281	35	18
SMS 100/104	130	125	181	530	216	483	622	140	155	35	342	36	333	40	34
DIN 26/29	55	47	110	280	89	337	465	104	-	12	205	6	192	17	5
DIN 32/35	55	51	110	300	89	342	465	104	-	12	205	6	197	17	5
DIN 38/41	70	55	110	310	89	344	465	104	-	12	205	6,5	195	21	5,5
DIN 50/53	80	71	123	340	114	373	495	104	-	17	239	9,5	224	29	8,5
DIN 66/70	108	93	159	400	167	425	535	104	-	26	292	18,5	277	35	18
DIN 81/85	115	105	159	420	167	455	545	104	-	35	342	19,5	288	40	19
DIN 100/104	130	125	181	530	216	483	622	140	-	35	342	36	333	40	34
DIN 125/129	160	155	285	590	270	636	752	140	-	36	513	69	488	70	68
DIN 150/154	180	180	285	620	270	647	782	140	-	36	525	81	500	70	80
US 1" (22,1/25,4)	51	45	110	280	89	337	465	104	64	12	205	6	192	17	5
US 1"1/2 (34,8/38,1)	57	55	110	300	89	344	465	104	70	12	205	6	195	21	5,5
US 2" (47,5/50,8)	76	70	123	350	114	373	505	104	89	17	239	9,5	224	29	8,5
US 2"1/2 (60,2/63,5)	76	85	159	420	167	423	555	104	89	26	292	18,5	276	35	18
US 3" (72,9/76,1)	82	95	159	430	167	429	555	104	95	26	292	18,5	281	35	18
US 4" (97,4/101,6)	130	125	181	540	216	483	612	140	146	35	342	36	333	40	34
US 6" (146,9/152,4)	180	180	285	620	270	647	782	140	200	36	525	81	500	70	80

Regelsitzventil DCX3

Die Betriebsbedingungen werden unverbindlich zu Informationszwecken genannt. Kombinationen extremer Bedingungen können sich gelegentlich als ungeeignet erweisen. Wir empfehlen Ihnen in solchen Fällen unbedingt mit unserem Technischen Dienst in Verbindung zu treten.

MOGEMA
Technologie für Food & Pharma

EIGENSCHAFTEN

- Ausgestattet mit einer Positioniervorrichtung, welche die Einstellung des Durchsatzes, des Drucks oder des Füllstands bei jeder zugeführten Flüssigkeit ab einem Signal von (0)4/20 mA oder 0/10 V ermöglicht.
- Profilventilteller (ohne Abdichtung)

TECHNISCHE DATEN

ABMESSUNGEN

- SMS - DIN - US
  von DN 25 (1") bis DN 100 (4")

MATERIAL

Gehäuse:	Edelstahl 1.4404 / 316L
Tellergruppe:	Edelstahl 1.4404 / 316L
Ventiltellerdichtung:	EPDM - Fluorelastomer (FKM) oder Silikon
Betätigungseinheit:	Edelstahl 1.4301 / 304

ANSCHLÜSSE

ANSCHLUSSARTEN	NORMEN
Schweißverbindung	SMS - DIN - US-Norm
Gewinde	SMS - DIN
Glattzapfen - Mutter	SMS - DIN
Clampanschluss	US-Norm

OPTION

Elastomerdichtung zur Gewährleistung absoluter Dichtigkeit

MELDEEINHEITEN

Positioniervorrichtung (0) 4/20 mA oder 0/10V

OBERFLÄCHENGÜTE

- Äußere RA = 1,2 µm (150 Grit)
- Innere RA = 0,8 µm (180 Grit)

BETRIEBSBEDINGUNGEN

- Max. Temperatur: + 140°C/+ 284°F
  (Temperatur je nach Dichtungstyp)
- Min. Temperatur: - 5°C/+ 23°F
- Max. Betriebsdruck: 8 bar (800 kPa)/116 psi mit elastomer Dichtung
- Versorgungsdruck der Betätigungseinheit:
  min. 5,5 bar (550 kPa)/80 psi
  max. 8 bar (800 kPa)/116 psi
- Vakuumfestigkeit: 0,7 cm³/s

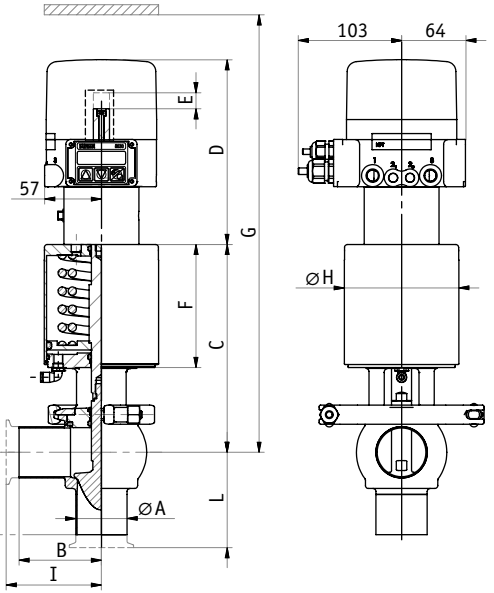

Sitzventil

DCX3 Regelventil

Rohr ØA	B	C	D	E (ohne Einheit)	F	G (mit Einheit)	ØH	I	Gewicht in Kg
SMS 22,6/25	55	170	165	17	110	390	89	70	5,5
SMS 35,6/38	70	177	165	21	110	400	89	85	5,5
SMS 48,5/51	82	206	185	29	123	500	114	97	8,5
SMS 60,3/63,5	105	256	185	35	159	560	167	125	17,5
SMS 72/76	110	262	185	35	159	590	167	130	17,5
SMS 100/104	130	312	185	40	181	660	216	155	29,5
DIN 26/29	55	170	165	17	110	390	89	-	5,5
DIN 32/35	55	175	165	17	110	400	89	-	5,5
DIN 38/41	70	177	165	21	110	400	89	-	5,5
DIN 50/53	80	206	185	29	123	500	114	-	8,5
DIN 66/70	108	258	185	35	159	570	167	-	17,5
DIN 81/85	115	268	185	40	159	580	167	-	20,5
DIN 100/104	130	312	185	40	181	660	216	-	29,5
US 1" (22,1/25,4)	51	170	165	17	110	390	89	64	5,5
US 1"1/2 (34,8/38,1)	57	177	165	21	110	400	89	70	5,5
US 2" (47,5/50,8)	76	206	185	29	123	500	114	89	8,5
US 2"1/2 (60,2/63,5)	76	256	185	35	159	560	167	89	17,5
US 3" (72,9/76,1)	82	262	185	35	159	590	167	95	175
US 4" (97,4/101,6)	130	312	185	40	181	660	216	146	29,5

Sitzventil, doppelt dichtend DCX3 DE

Die Betriebsbedingungen werden unverbindlich zu Informationszwecken genannt. Kombinationen extremer Bedingungen können sich gelegentlich als ungeeignet erweisen. Wir empfehlen Ihnen in solchen Fällen unbedingt mit unserem Technischen Dienst in Verbindung zu treten.

MOGEMA
Technologie für Food & Pharma

EIGENSCHAFTEN

- System von Doppelsitzventilen
- Leckagekammer mit Anzeige zur Vermeidung jeglichen Risikos der Vermischung in den Stutzen
- Kann Überdrücke unter dem Ventilteller standhalten
- Das runde Gehäuse mit dicken Wänden gewährleistet eine exzellente Beständigkeit gegen Wärmedehnungsbeanspruchungen

TECHNISCHE DATEN

ABMESSUNGEN

- SMS - DIN - US
  von DN 51 (2") bis DN 100 (4")

MATERIAL

Gehäuse:	Edelstahl 1.4404 / 316L
Tellergruppe:	Edelstahl 1.4404 / 316L
Ventiltellerdichtung:	EPDM - Fluorelastomer (FKM) oder Silikon
Betätigungseinheit:	Edelstahl 1.4301 / 304

ANSCHLÜSSE

ANSCHLUSSARTEN	NORMEN
Schweißverbindung	SMS - DIN - US-Norm
Gewinde	SMS - DIN
Glattzapfen - Mutter	SMS - DIN
Clampanschluss	US - Norm

OPTIONEN

Ein Mikrospülventil gewährleistet bei geschlossenem Ventil die Reinigung der Leckagekammer und des Mikroleckageventils (ein 2. Elektroventil wird dazu in der Steuereinheit benötigt)

MELDEEINHEITEN

Am Edelstahlwinkel, einfach oder doppelt
Steuereinheit, Punkt-zu-Punkt oder AS-i
ICS (von DN 51 bis DN 80)
ACS (von DN 51 bis DN 104)

OBERFLÄCHENGÜTE

- Äußere RA = 1,2 µm (150 Grit)
- Innere RA = 0,8 µm (180 Grit)

BETRIEBSBEDINGUNGEN

- Max. Temperatur: + 120°C/+ 248°F
- Min. Temperatur: 0°C/+ 32°F
- Max. Betriebsdruck: 8 Bar (800 kPa)/116 psi
- Versorgungsdruck der Betätigungseinheit:
  min. 5,5 Bar (550 kPa)/80 psi
  max. 8 Bar (800 kPa)/116 psi
- Vakuumfestigkeit: 0,3 cm³/s

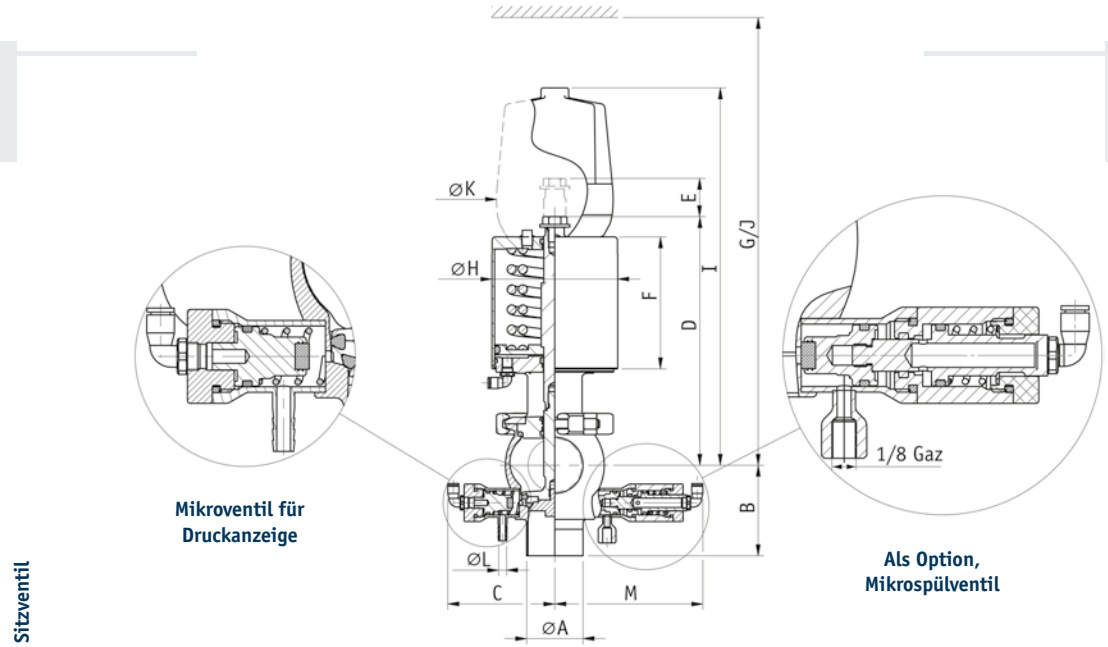

Mikroventil für Druckanzeige

Als Option, Mikrospülventil

Sitzventil

DCX3 DE doppelt dichtend

Rohr ØA	B	C	D	E (Hub)	F	G (ohne Einheit)	ØH	I	J (mit Einheit)	ØK	ØL	M	Gewicht in kg
SMS 48,5/51	82	97	227	29	123	360	114	342	470	104	8	134	8
SMS 60,3/63,5	105	107	276	35	159	430	167	390	510	104	8	144	17
SMS 72/76	110	113	282	35	159	460	167	397	530	104	8	152	17,5
SMS 100/104	130	127	338	40	181	550	216	463	600	140	8	166	36,5
DIN 50/53	80	97	227	29	123	360	114	342	470	104	8	134	8
DIN 66/70	108	113	279	35	159	460	167	393	530	104	8	152	17,5
DIN 81/85	115	127	288	40	159	470	167	404	540	104	8	166	18
DIN 100/104	130	127	338	40	181	550	216	463	600	140	8	166	37
US 2" (47,5/50,8)	76	97	227	29	123	370	114	342	470	104	8	134	8
US 2"1/2 (60,2/63,5)	76	107	276	35	159	430	167	390	510	104	8	144	17
US 3" (72,9/76,1)	82	113	282	35	159	460	167	397	530	104	8	152	17,5
US 4" (97,4/101,6)	130	127	338	40	181	550	216	463	600	140	8	166	36,5

DCX Sitzventile als Entlastungsventil

Die Betriebsbedingungen werden unverbindlich zu Informationszwecken genannt. Kombinationen extremer Bedingungen können sich gelegentlich als ungeeignet erweisen. Wir empfehlen Ihnen in solchen Fällen unbedingt mit unserem Technischen Dienst in Verbindung zu treten.

MOGEMA
Technologie für Food & Pharma

DCX3 Entlastungsventil

EIGENSCHAFTEN

- Bei einem festgelegten Druck kann der Hauptkreislauf zum Schutz bestimmter Geräte oder Kreisläufe entlastet werden
- Betätigungseinheit mit spezieller Feder
- Möglichkeit, zusätzliche Luft über eine Meldeeinheit mit Druckminderer einzuspeisen

TECHNISCHE DATEN

ABMESSUNGEN

- SMS - DIN - US
  von DN 25 (1") bis DN 100 (4")

BETRIEBSBEDINGUNGEN

- Max. Temperatur: + 140°C/+ 284°F
- Min. Temperatur: - 5°C/+ 23°F
- Max. Betriebsdruck: 8 bis 12 Bar (800 bis 1200 kPa)/116 bis 174 psi je nach Durchmesser
- Toleranz der Druckeinstellung: ± 15 %
- Versorgungsdruck der Betätigungseinheit: min. 5,5 Bar (550 kPa)/80 psi max. 8 Bar (800 kPa)/116 psi
- Vakuumfestigkeit: 0,4 cm³/s

DCX3 mechanisches Entlastungsventil

EIGENSCHAFTEN

- Das Entlastungsventil DCX3 verbindet dank seines Regelmechanismus mit geringer Gewindesteigung Sicherheit mit Präzision
- Die Kalibrierung kann manuell mit einem Standardschlüssel hochpräzise eingestellt werden
- Standardventilkegel oder druckentlasteter Ventilkegel
- Dichtung PFA oder Elastomer
- Kann aufgrund seiner Konfiguration leicht mit 1 oder 2 Federn integriert warden

ABMESSUNGEN

- SMS - DIN - US
  DN 1/2" und DN 3/4"
  DN 25 (1") bis DN 100 (4")

BETRIEBSBEDINGUNGEN

- Max. Temperatur: + 140°C/+ 284°F
- Min. Temperatur: - 5°C/+ 23°F
- Max. Betriebsdruck: 0,2 bis 10 bar (20 bis 1000 kPa)/3 bis 145 psi Je nach Durchmesser
- Versorgungsdruck der Betätigungseinheit: min. 5,5 Bar (550 kPa)/80 psi max. 8 Bar(800 kPa)/116 psi
- Vakuumfestigkeit: 0,4 cm³/s

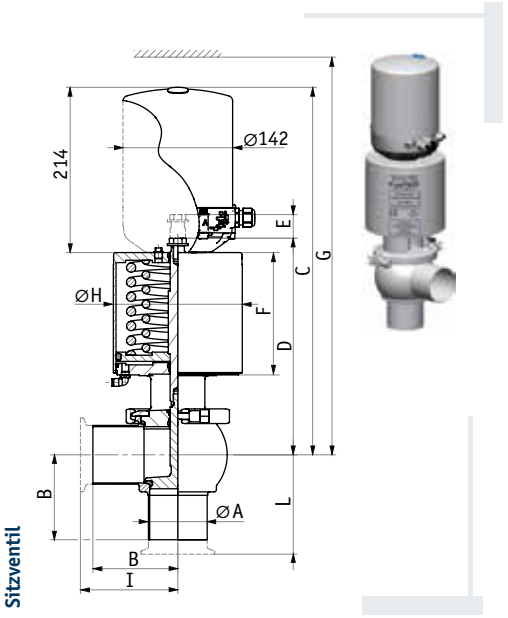

DCX3 Entlastungsventil

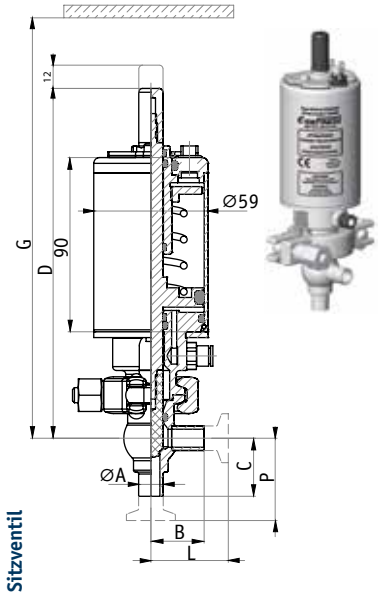

DCX3 Kleinsitzventil mechanisches Entlastungsventil

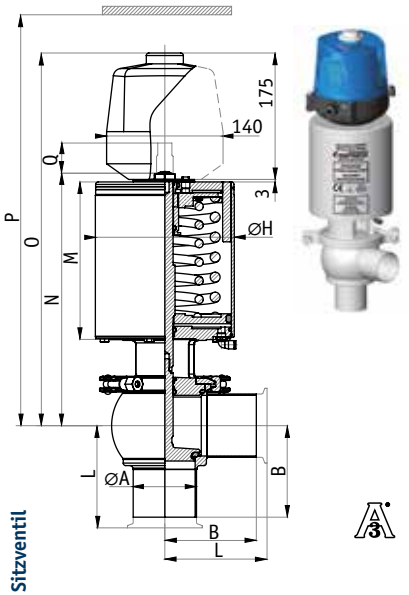

DCX3 mechanisches Entlastungsventill

ABMESSUNGEN Rohr ØA	BEIDE VENTILE B	E (hub)	F	ØH	L	ENTLASTUNGSVENTIL C	D	G (mit Einheit)	Gewicht in Kg	MECHANISCHES ENTLASTUNGSVENTIL M	N	O	P (mit Einheit)	Q	R (mit Einheit)	Gewicht in Kg
SMS 22,6/25	55	17	110	89	70	415	193	490	4	109	171	335	482	18	400	6,7
SMS 35,6/38	70	21	110	89	85	422	195	490	4	109	189	355	502	22	420	6,9
SMS 48,5/51	82	29	123	114	97	451	224	520	7	132	228	369	512	30	430	9,7
SMS 60,3/63,5	105	35	159	167	125	501	276	590	16	190	298	464	612	37	530	18,5
SMS 72/76	110	35	159	167	130	507	281	600	16	190	304	467	612	37	530	18,5
SMS 100/104	130	40	181	216	155	557	333	750	28	217	361	526	672	40	590	38,4
DIN 26/29	55	17	110	89	-	415	192	490	4	109	170	335	482	18	400	6,7
DIN 32/35	55	17	110	89	-	420	197	490	4	109	191	353	502	18	420	6,9
DIN 38/41	70	21	110	89	-	422	195	490	4	109	189	355	502	22	420	6,9
DIN 50/53	80	29	123	114	-	451	224	520	7	132	228	369	512	30	430	9,7
DIN 66/70	108	35	159	167	-	503	277	590	16	190	299	466	612	37	530	18,5
DIN 81/85	115	40	159	167	-	548	288	610	27	190	311	512	622	40	540	37,4
DIN 100/104	130	40	181	216	-	557	333	750	28	217	361	526	672	40	590	38,4
US 1" (22,1/25,4)	51	17	110	89	64	415	192	490	4	109	170	335	482	18	400	6,7
US 1"1/2 (34,8/38,1)	57	21	110	89	70	422	195	500	4	109	189	355	502	22	420	6,9
US 2" (47,5/50,8)	76	29	123	114	89	451	224	520	7	132	228	369	512	30	430	9,7
US 2"1/2 (60,2/63,5)	76	35	159	167	89	501	276	590	16	190	298	464	612	37	530	18,5
US 3" (72,9/76,1)	82	35	159	167	95	507	281	600	16	190	304	467	612	37	530	18,5
US 4" (97,4/101,6)	130	40	181	216	146	557	333	750	28	217	361	526	672	40	590	38,4

ABMESSUNGEN Rohr ØA	DCX3 MECHANISCHES ENTLASTUNGS-/KLEINSITZVENTIL B	C	D	G	L	P	Gewicht in Kg
US 1/2" (9,4/12,7)	27,5	30	192	215	40	42,5	1,7
US 3/4" (15,75/19,05)	29	35	195	220	41,5	47,5	1,7

DEFINOX SAS
3 rue des Papetiers - ZAC de Tabari 2
F - 44190 CLISSON - FRANCE
Tel. : +33 (0)2 28 03 98 50
Fax : +33 (0)2 28 03 88 00
Info@definox.com
www.definox.com

DEFINOX USA
16720 W. Victor Road - New Berlin
53151 WISCONSIN - USA
Tel. : +1 262 797 5730 - Fax : +1 262 797 5735
E-mail : lbuckett@definox-usa.com

DEFINOX Beijing Stainless Steel Equipment Ltd
No 18 Anningzhuang East Road - Haidian District
BEIJING 100085 - CHINA
Tel. : +86 10 5165 1809 - Fax : +86 10 6293 4835
E-mail : lk@definox.com.cn

Unser Distributor:

Mogema GmbH & Co. KG | Pettermandstraße 18 | 88239 Wangen im Allgäu
Tel.: +49 (0) 7522 5005 | E-Mail: info@mogema.de
www.mogema.de

MOGEMA
Technologie für Food & Pharma

Die in diesem Dokument angegebenen technischen Daten sollen lediglich als Orientierungshilfe dienen und können in Anpassung an die technischen Weiterentwicklungen geändert warden.
Die Fotos, Grafiken and Zeichnungen in diesem Dokument sind nicht vertraglich bindend.
DEFINOX is ein eingetragenes Warenzeichen

IT.CDFX 226D – Ind 3 – Dezember 2015

Les Marquées